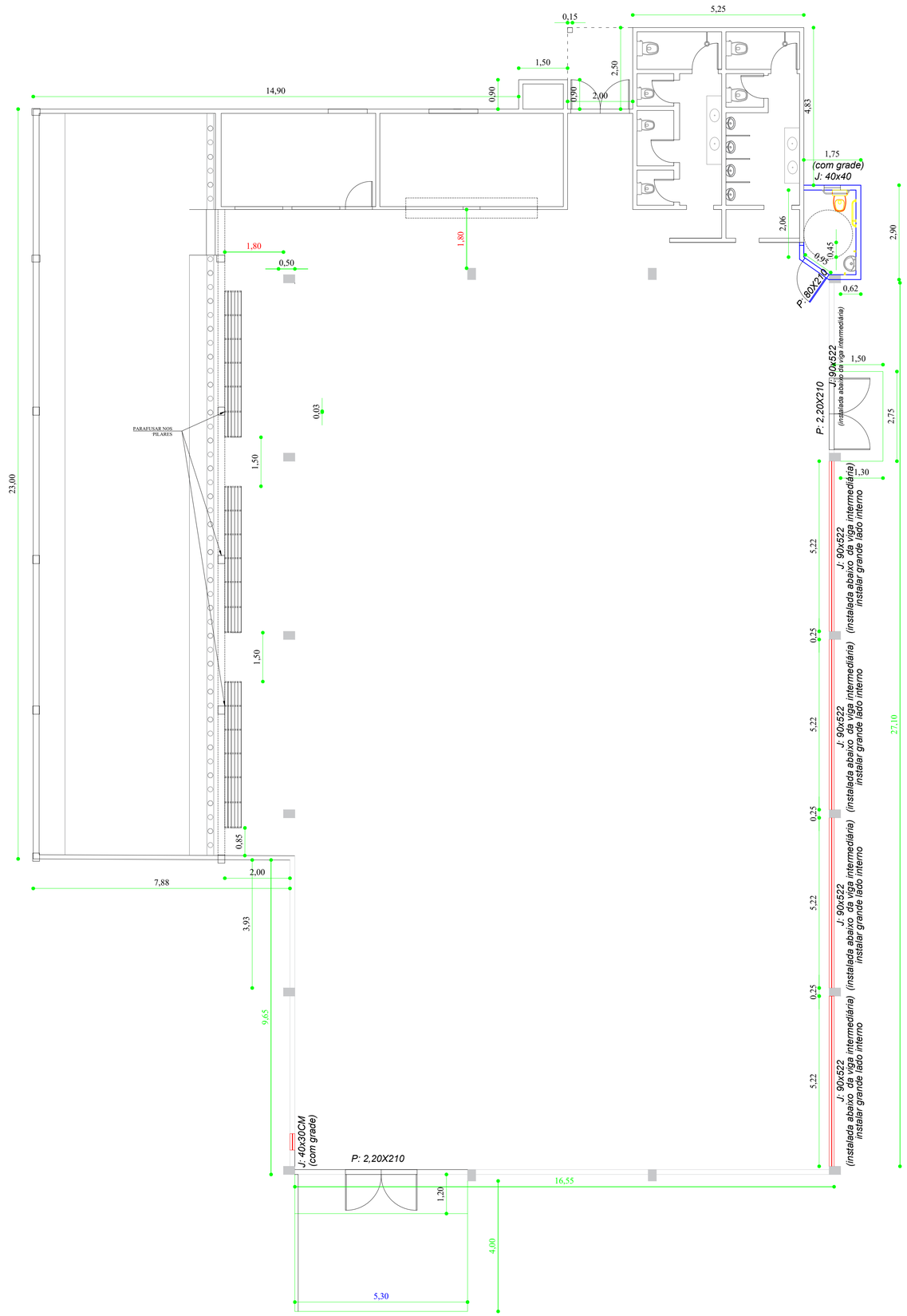

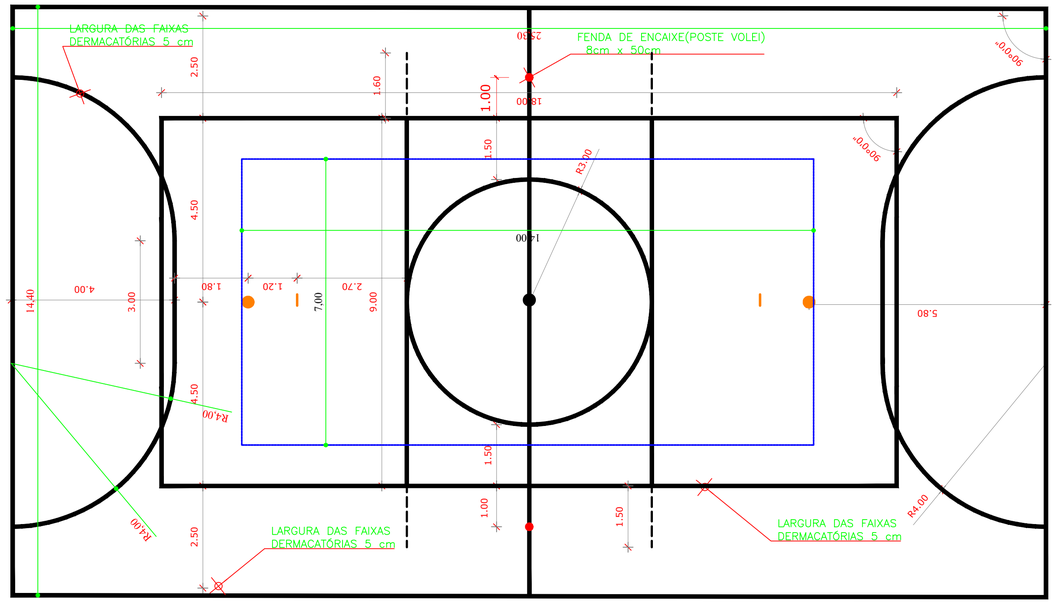

GRADE JANELAS

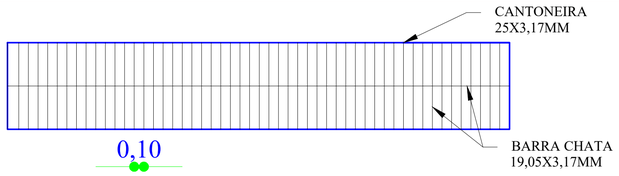

BANCO METÁLICO/MADEIRA

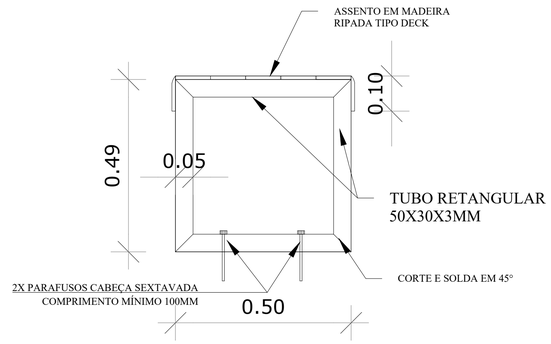

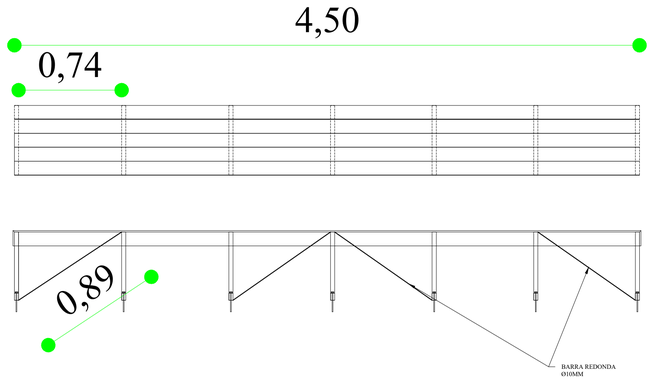

NOTA 1: TODOS OS FUNCIONÁRIOS DEVERÃO ESTAR UTILIZANDO EQUIPAMENTO DE PROTEÇÃO INDIVIDUAL (uniforme, capacete, bota, cinto de segurança etc) FICANDO A OBRA SUJEITA A PARALIZAÇÃO QUANDO VERIFICADO A NÃO UTILIZAÇÃO DESTES.

NOTA 2: NENHUMA MODIFICAÇÃO NO PROJETO DEVE SER REALIZADA SEM CONSULTA E CONSENTIMENTO DO DEPARTAMENTO DE ENGENHARIA, ESTE QUE ATRAVES DE OFÍCIO PERMITIRA A MODIFICAÇÃO, CASO CONTRÁRIO O ITEM MODIFICADO FICA SUJEITO A DEMOLIÇÃO SEM DIREITO A ADITIVO.

DEPARTAMENTO MUNICIPAL DE ENGENHARIA

PROPRIETÁRIO: PREFEITURA MUNICIPAL TENENTE PORTELA

PROJETO: GINÁSIO POLIESPORTIVO
Planta baixa

ÁREA CONSTRUÍDA: 747,34M²

LOCAL: COMUNIDADE PERPÉTUO SOCORRO
(TENENTE PORTELA-RS)

DATA: julho/25

RESPONSÁVEL TÉCNICO: Ronei Robson Pöerch

REGISTRO CREA: 128652-4

ASSI

Documento assinado digitalmente
RONEI ROBSON POERCH
Data: 08/08/2025 08:56:32-0300
Verifique em https://validar.iti.gov.br

Responsável Técnico

ROSEMAR ANTONIO SALA:37185721091

Assinado de forma digital por ROSEMAR ANTONIO SALA:37185721091
Dados: 2025.08.08 10:17:31 -03'00'

Proprietário

ESCALA: 1/75

PRANCHA: 02/08